ISO 9001
INDEL BAURU
Proteção para Distribuição de Energia

Produtos de segurança, produzidos com seriedade.

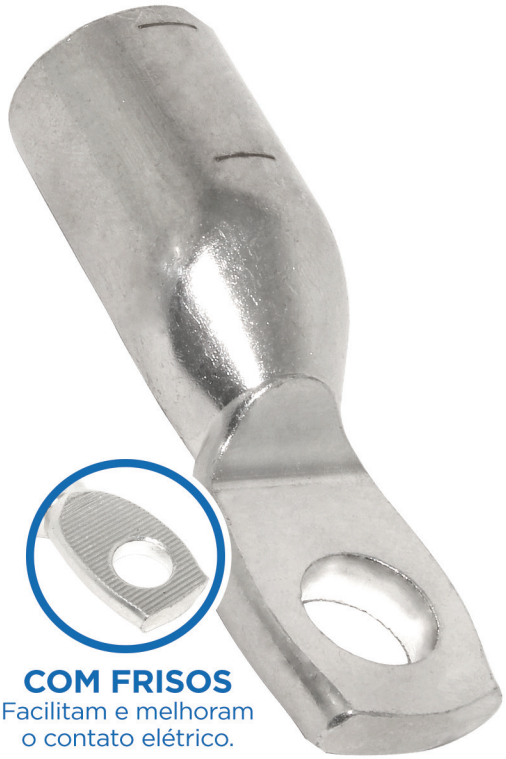

COM FRISOS
Facilitam e melhoram o contato elétrico.

CONECTOR TERMINAL OLHAL DE COMPRESSÃO

Fabricados para uma ou duas compressões de fixação e olhal com um ou dois furos.

Praticidade, facilidade e rapidez em todo processo de instalação!

Este é um produto utilizado por instaladores na conexão de cabos em diversos contatos elétricos e também pode ser utilizado em painéis elétricos em geral, emendas de cabos, etc.

PRINCIPAIS BENEFÍCIOS

- *Aplicação em cabos de cobre de 10mm² a 240mm²;*
- *Conformado a frio em cobre eletrolítico estanhado;*
- *Melhoria de condutividade;*
- *Resistente a corrosão.*

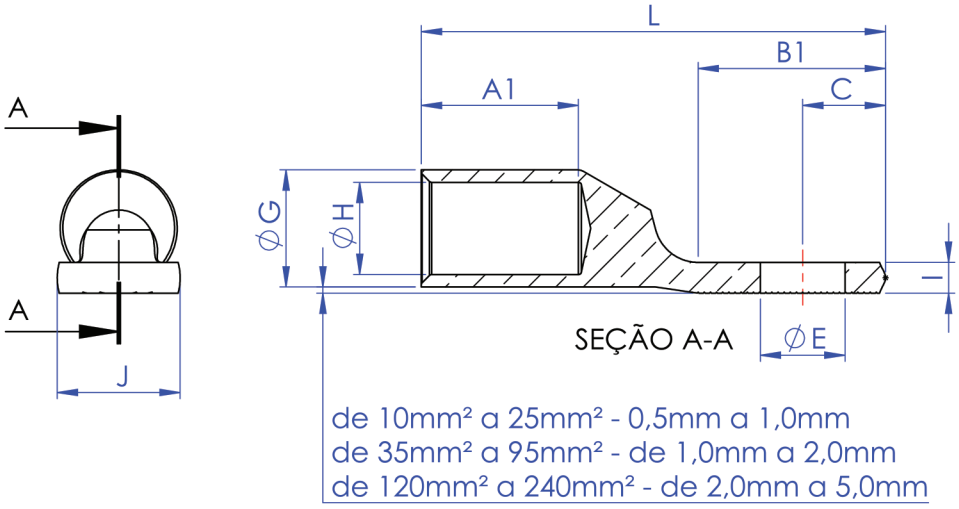

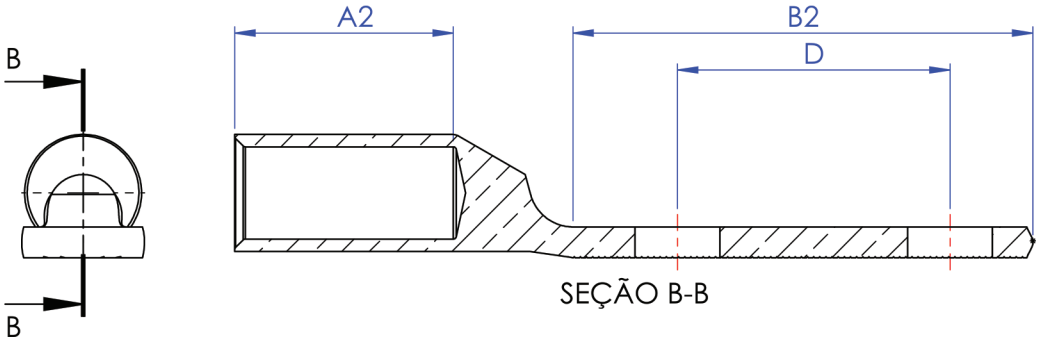

SEÇÃO	A1 ± 0,50	A2 ± 0,50	B1 ± 0,50	B2 ± 0,50	C ± 0,50	D ± 0,50	E ± 0,20	G ± 0,10	H ± 0,20	I ± 0,50	J ± 1,00	L ± 2,00 (A1 B1)	L ± 2,00 (A1 B2)	L ± 2,00 (A2 B1)	L ± 2,00 (A2 B2)
10mm²	8,00	16,00	12,00	26,00	5,00	14,00	5,50	6,00	4,50	1,50	8,00	25,00	39,00	33,00	47,00
16mm²	10,00	20,00	13,50	29,50	6,00	16,00	5,50	7,93	5,50	2,00	10,00	29,00	45,00	39,00	55,00
25mm²	11,00	22,00	16,50	32,50	6,00	16,00	6,50	9,52	7,00	2,00	11,00	37,00	53,00	48,00	64,00
35mm²	12,00	24,00	18,00	37,00	8,00	19,00	8,50	11,10	8,50	2,50	13,00	39,00	58,00	51,00	70,00
50mm²	16,00	26,00	19,60	42,00	9,00	22,20	10,50	12,70	9,90	3,50	15,00	48,00	70,00	58,00	80,00
70mm²	16,00	28,00	22,60	67,00	10,00	44,40	10,50	14,28	11,00	4,00	15,00	54,00	98,00	64,00	110,00
95mm²	18,00	28,00	22,60	67,00	10,00	44,40	10,50	17,46	13,50	5,00	18,00	60,00	104,00	70,00	114,00
120mm²	26,00	36,00	28,60	73,00	13,50	44,40	13,60	19,05	15,00	5,00	20,00	67,00	111,00	77,00	121,00
150mm²	26,00	38,00	28,60	73,00	13,50	44,40	13,60	22,23	17,50	6,00	23,00	76,00	120,00	88,00	132,00
185mm²	26,00	38,00	28,60	73,00	13,50	44,40	13,60	23,81	18,50	7,00	25,00	80,00	124,00	92,00	136,00
240mm²	29,00	43,00	35,60	80,00	17,00	44,40	13,60	27,10	21,30	8,00	29,00	97,00	141,00	111,00	155,00

ISO 9001
INDEL BAURU
Proteção para Distribuição de Energia

Vendas e Indústria
Rua Joaquim Marques de Figueiredo, 2-79
Distrito Industrial I - Bauru - SP - Brasil- Cep 17034-290
Tel. +55 (14) 3281 7070
vendas@indelbauru.com.br
www.indelbauru.com.br